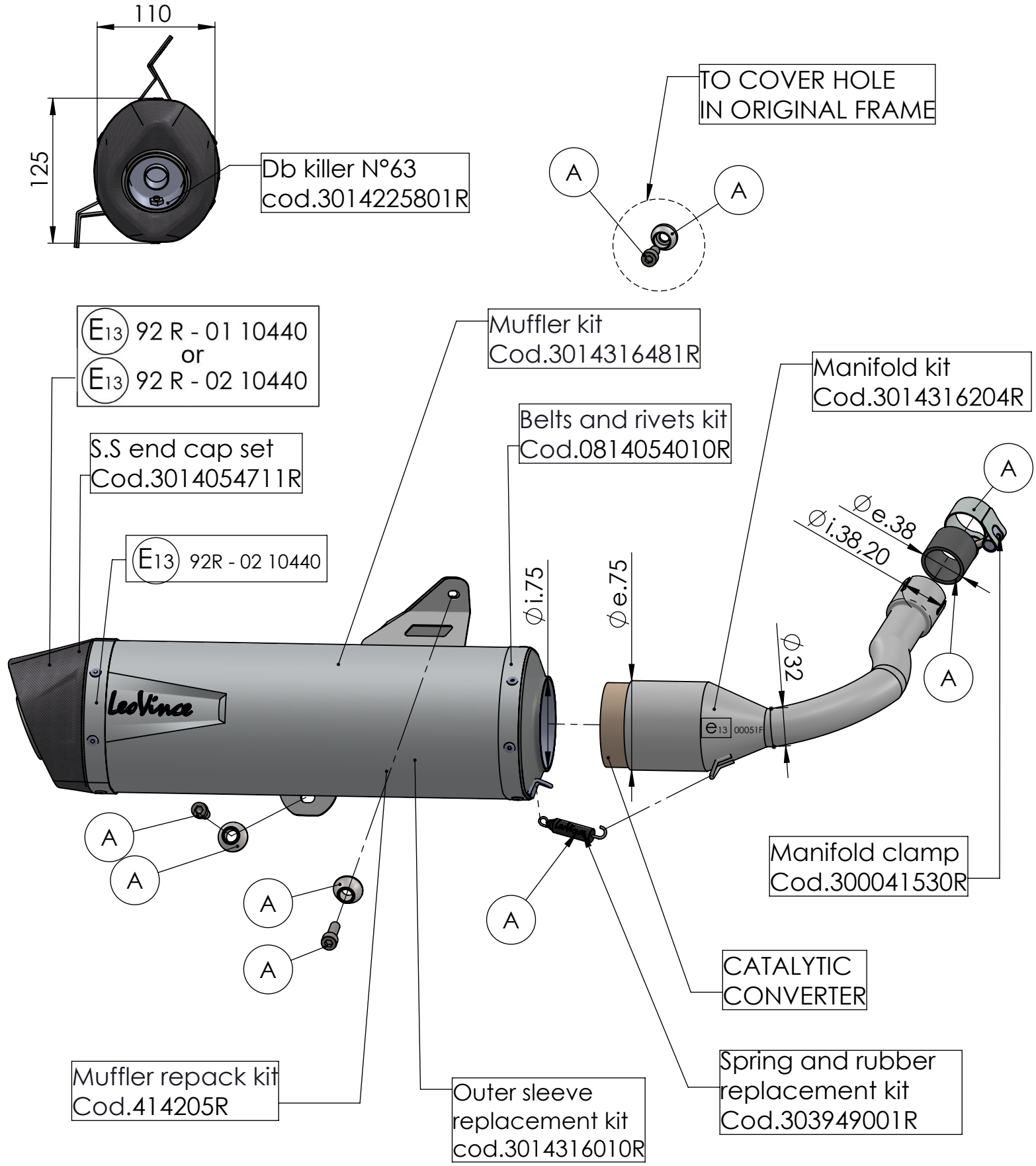

ART. 14316EK - SPARE PARTS

VESPA GTS 300 HPE - SUPER - 6 GIORNI

Ⓐ FITTING KIT Cod. 3014316601R